PANEELZAGEN

Nederlands

ROBLAND®

MADE IN BELGIUM

Inhoudstafel

Over Robland ..... 3 - 5

NXZ 6

E300 7

E2500 8

Opties & Accessoires – E-serie 9

Sterktes ..... 10 - 11

Z-serie ..... 12 - 13

Z300 14

Z400 15

Z500 16

Afkorttafels 17

Opties & Accessoires – Z-serie ..... 18 - 19

Selectiecriteria ..... 20 - 21

Overzicht ROBLAND machines ..... 22 - 23

Voorwaarden & contactgegevens 24

MADE IN BELGIUM

SINDS 1968

ROBLAND is een Belgisch bedrijf in particuliere handen opgericht in 1968 door Robert Landuyt. De eerste successen werden bereikt door het bouwen van betaalbare universele houtbewerkingsmachines, waarvan een groot deel nog steeds in gebruik is vandaag.

We hebben alle middelen en capaciteiten in huis voor productontwikkeling, productie van onderdelen, productassemblage, verkoop en after- sales ondersteuning.

Met onze state-of-the-art, sterk geautomatiseerd productiemachines voor onderdelen, kunnen we kostenefficiënt blijven en tegelijkertijd de productie in België behouden vlakbij het historische hart van Brugge. Hoewel onze machines jaren meegaan, is dit nog niet genoeg voor ons. Een kwaliteitsvolle service en after sales support is sleutel tot het succes van ROBLAND. We produceren alle machineonderdelen zelf, waarbij wisselstukken dus steeds snel beschikbaar zijn.

Onze bedrijfsmissie is om houtbewerkingsmachines aan te bieden met de beste prijs / kwaliteit verhouding van het hoogste niveau voor de Doe-het-zelf markt tot de kleine en middelgrote ondernemingen.

Ons productportfolio, gericht op de tweede fase van hout- en plaatverwerking, omvat paneelzagen, tafelzagen, combinatie-machines, schaafmachines, vandiktebanken, freesmachines, horizontale boormachines, een semi-automatische boorma-chine, een CNC-boormachine, kantverlijmers en stofzuigers.

We hebben een internationaal dealernetwerk en exporteren momenteel meer dan 85% van onze productie wereldwijd in meer dan 100 landen. In haar 20.000 m² grote fabriek, heeft ROBLAND meer dan 80 mensen in dienst.

2018
50 jaar ROBLAND
Lancering nieuwe lijn paneelzagen series Z300-Z400-Z500

2015
Installatie van een robot voor het in en uitladen van machines
Lancering NLX410 PRO

2012
Lancering van de BM3000, ROBLAND's eerste CNC machine

2011
Lancering van de PS serie paneelzagen
Lancering van de nieuwe lijn kantverlijmers

2008
Lancering van de NZ Axis Ergo
Uitbreiding van de fabriek tot 20.000 m²
Lancering van de HX en NX serie

2006
Lancering van een elektrisch model paneelzaag NZ3200

2005
Lancering van de vlak-bank S510

2004
Nieuwe lashal in de fabriek

2002
Lancering van de NLX PRO en de vandiktebank D630

2000
Lancering van de compacte paneelzaag E300

1997
Installatie van een lasrobot

1996
Lancering van de vlak- en vandiktebank SD510

1995
Eerste ROBLAND freesmachine T120

1992
Lancering van de eerste paneelzaag, de Z320

1991
Installatie van een automatisch machine-center met een capaciteit van 6 paletten

1989
Installatie van een laser-machine met automatisch in/uit laden van de productie van onderdelen

1987
Lancering van de combinatiemachines X serie

1985
Lancering van de combinatiemachines C serie

1978
Verhuizing van de fabriek naar de Kolvestraat te Brugge

1976
Eerste overzeese verkoop

1972
Lancering van de eerste lijn combinatiemachines K serie

1968
Oprichting van ROBLAND door Robert Landuyt

PRODUCTIE

Uitlaseren van stalen plaatmateriaal

Bewerken van de oppervlakte van de gietijzeren tafels

Computergestuurde plooibanken

Frezen van de zijkanten van de gietijzeren tafels

Lassen van een chassis

CNC gestuurde bewerkingen van de gietijzeren tafels

Poederlakken

CNC gestuurde bewerkingen op de gietijzeren zaagbeugel

Frezen van de oppervlakte van de loopwagen

CNC gestuurde bewerkingen van stalen onderdelen

VOORMONTAGE

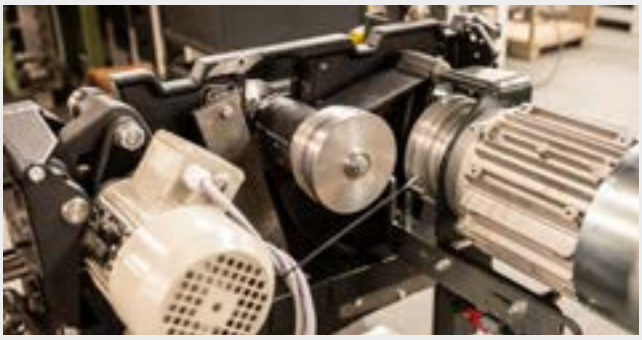

MONTAGE

UITREGELEN VAN DE LOOPWAGEN

NXZ

NXZ met opties

NXZ Technische specificaties

Gewicht	385 kg
Voltage	230V / 3 x 230V / 3 x 400V
Motorvermogen	3,7 kW / 5 pk (S6)

Versies
250 mm met voorritser (100 x 20mm)
315 mm zonder voorritser

Zaag	
Rotatiesnelheid	4500 TPM
Diameter zaagblad (250 mm versie)	250 x 30 mm
Diameter zaagblad (315 mm versie)	315 x 30 mm
Zaaghoogte aan 45° / 90° (250 mm versie)	55 mm / 85 mm
Zaaghoogte aan 45° / 90° (315 mm versie)	75 mm / 107 mm
Zaaglengte	1600 mm (optie 2000 mm / 2500 mm)
Zaagbreedte met parallelgeleider	900 mm
Afmetingen zaagtafel	1080 x 410 mm
Afmetingen looptafel	1450 mm (optie 2050 mm) x 320 mm
Diameter stofafzuiging	100 mm + 60 mm

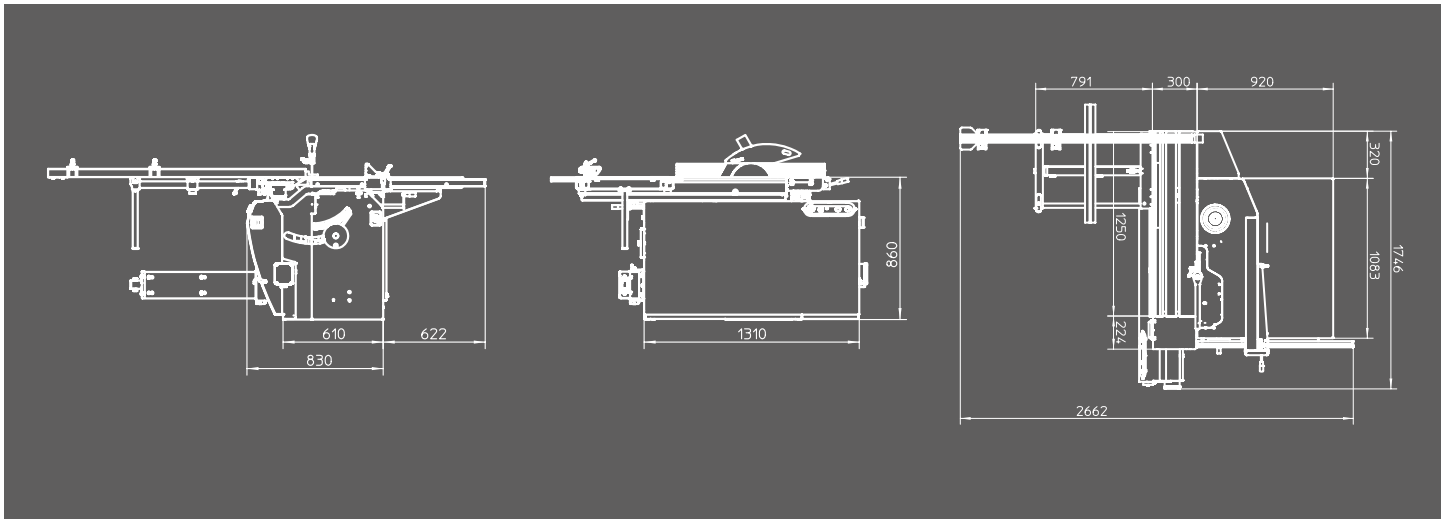

E300

E300 met opties

E300 Technische specificaties

Gewicht	437 kg
Voltage	230V / 3 x 230V / 3 x 400V
Motorvermogen	4,4 kW / 6,6 pk (S6)
Rotatiesnelheid hoofdzaagblad	4500 TPM
Max. zaagbladdiameter	300 mm
Max. zaaghoogte aan 90° - 45°	100 mm (70 mm)
Zaaglengte	1700 mm
Zaagbreedte met parallelgeleider	1270 mm
Diameter asgat	30 mm
Motorvermogen voorritser	0,75 kW / 1 pk (S6)
Rotatiesnelheid voorritser	6500 TPM
Afmetingen voorritser	120 x 30 mm
Zaaghoogte voorritser	4,5 mm
Afmetingen loopwagen	1700 x 310 mm
Afmetingen tafelverlenging	720 x 450 mm
Afmetingen zaagtafel	940 x 510 mm
Afmetingen afkorttafel	1060 x 510 mm
Diameter stofafzuiging	100 mm + 60 mm / 100 mm met overhangende zaagkap

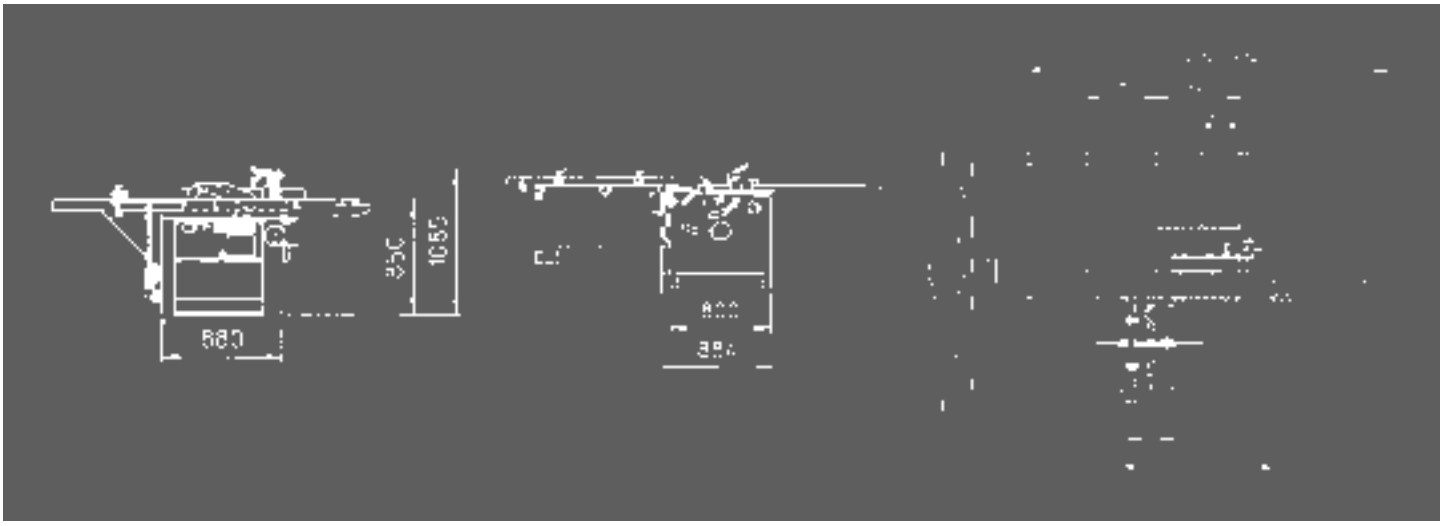

E2500

E2500 met opties

E2500 Technische specificaties

Gewicht	505 kg
Voltage	230V / 3 x 230V / 3 x 400V
Motorvermogen hoofdzaagblad	4,4 kW / 6,6 pk (S6)
Rotatiesnelheid hoofdzaagblad	4500 TPM
Max. zaagbladdiameter	300 mm
Max. zaaghoogte aan 90° - 45°	100 mm (70 mm)
Zaaglengte	2500 mm (optie 2800 mm / 3100 mm)
Zaagbreedte met parallelgeleider	1270 mm
Diameter asgat	30 mm
Motorvermogen voorritser	0,75 kW / 1 pk (S6)
Rotatiesnelheid voorritser	6500 TPM
Afmetingen voorritser	120 x 30 mm
Zaaghoogte voorritser	4,5 mm
Afmetingen loopwagen	2850 x 310 mm
Afmetingen tafelverlengin	720 x 450 mm
Afmetingen zaagtafel	940 x 510 mm
Afmetingen afkorttafel	1060 x 510 mm
Diameter stofafzuiging	100 mm + 60 mm / 100 mm met overhangende zaagkap

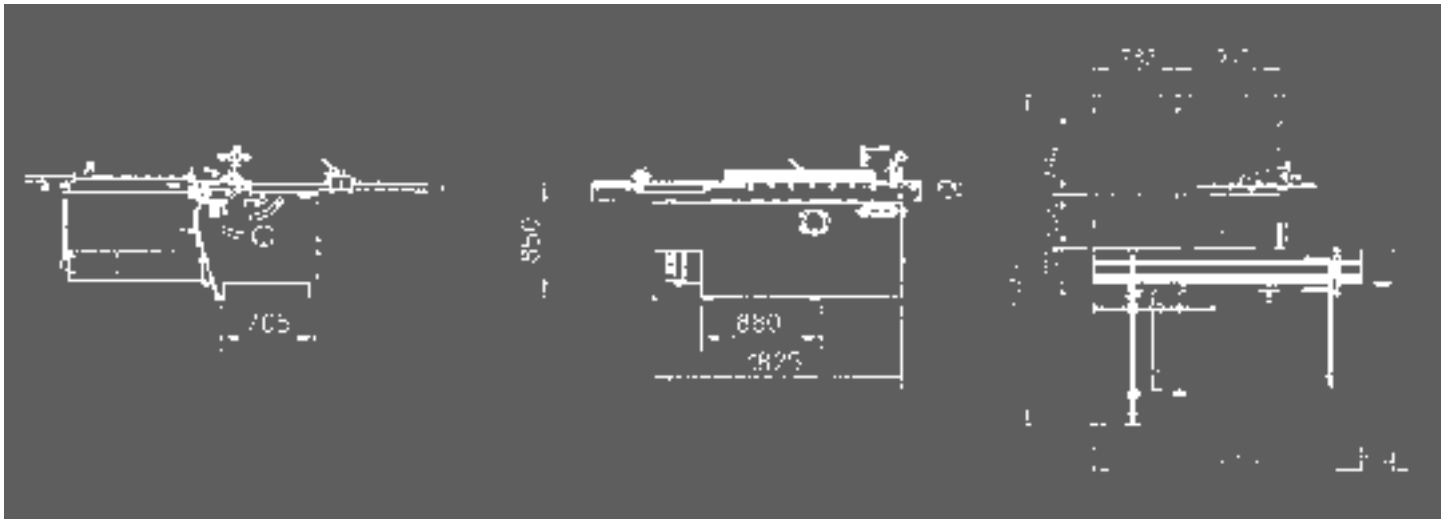

PANEELZAGEN
OPTIES & ACCESSOIRES

ONDERSTEUNING

Extra steuntafel

Kan geplaatst worden op elke positie op het aluminium profiel van de loopwagen. Samen met de afkorttafel biedt deze een betere ondersteuning voor grote panelen.

DIGITALE UITLEZINGEN

Digitale uitlezing op parallelgeleider (E2500)

Dit verhoogt het gebruiksgemak en de nauwkeurigheid.

Een digitale uitlezing op de afkorttafel is ook mogelijk.

ZAAGKAP

De lichte overhangende zaagkap, die als optie beschikbaar is op de NXZ, E300, E2500 en Z300, heeft een afzuigdiameter van 100 mm.

ZAAGKAP

Overhangende zaagkap (E300 & E2500)

Voor optimale veiligheid en stofafzuiging, stelt de overhangende zaagkap zich mechanisch in naar gelang de hoogte van het werkstuk. De arm kan gemakkelijk weggedraaid worden.

VOORRITSER

- Optioneel op de NXZ & E300
- Standaard op de E2500
- Diameter 120mm, door aparte motor gedreven op de E-serie
- Diameter 100mm, door riem gedreven op de NXZ

(Voorritserzaagblad is niet inbegrepen)

STERKTES
INHERENT AAN ALLE ROBLAND PANEELZAGEN

TORSIE – BUIS

Een torsie buis gevuld met beton zorgt voor een rigide chassis, absorptie van trillingen en functioneert als een tegengewicht voor de loopwagen.

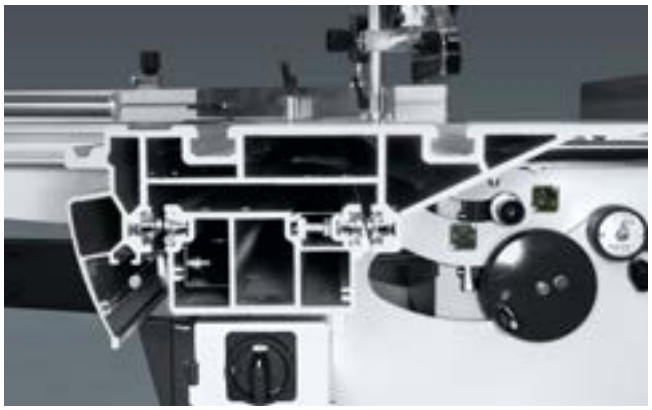

ALUMINIUM LOOPWAGEN MET BOSS SYSTEEM

De aluminium loopwagen is volledig geanodiseerd voor stevigheid en roestbescherming. Het oppervlak van de loopwagen van de Z400 en de Z500 is de breedste op de markt (426 mm).

Het Robland lagersysteem met harde ballen op ronde geharde stalen staven (BOSS-systeem) en automatisch reinigingssysteem zorgen voor een soepele werking. Bij elke paneelzaag in de markt zorgt een te harde impact op de rolwagen voor een beschadiging aan het onderprofiel. Bij elke andere formaatzaag dient het bovenprofiel afgenomen te worden en een complexe herstelling uitgevoerd te worden. Door het BOSS systeem kan de eindgebruiker zelf de staven draaien op een eenvoudige manier zonder de rolwagen te demonteren. Zo kan de gebruiker jarenlang genieten van een perfecte koers van de rolwagen.

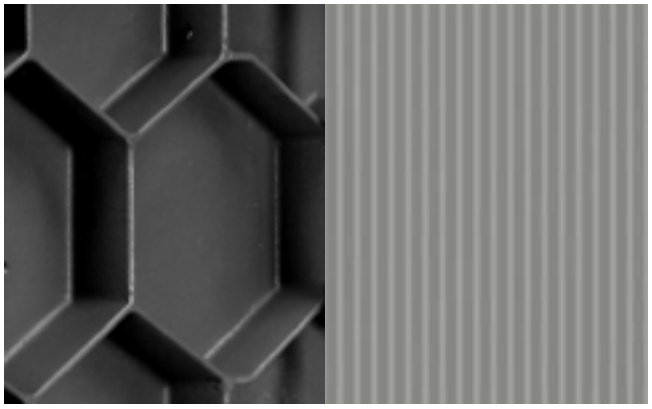

GIETIJZEREN TAFELS

Onze gietijzeren tafels hebben een honingraatstructuur en hierdoor de hoogste sterkte per gewichtsverhouding. Het oppervlak wordt geschaafd met een kleine beitel. Op deze manier is het contactoppervlak zeer klein en is de warmtegeneratie en daardoor de vervorming minimaal.

Door het schaven wordt er een microscopisch U-vormig profiel gevormd waardoor een houten werkstuk eenvoudig geleid kan worden op de gietijzeren tafel.

OVERHANGENDE ZAAGKAP

Voor optimale veiligheid en stofafzuiging, stelt de overhangende zaagkap zich mechanisch in naar gelang de hoogte van het werkstuk (optioneel vanaf de E300, standaard vanaf de Z400). De arm kan gemakkelijk weggedraaid worden.

Op de Z500 heeft de overhangende zaagkap een schuingestelde arm die hem perfect maakt voor het bewerken van tafelbladen voor keukens.

STERKTES
SPECIFIEK VOOR DE Z300, Z400, Z500

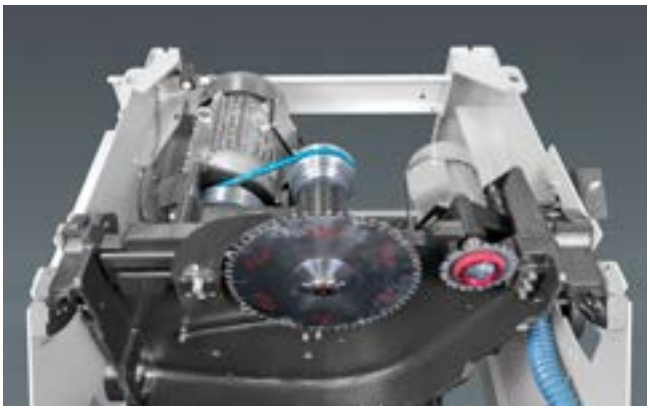

GEOPTIMALISEERDE ZAAGBEUGEL

De zaagbeugel is gemaakt uit 1 gietijzeren stuk om trillingen te absorberen en nog meer precisie en stabiliteit te voorzien.

De aerodynamische afwerking zorgt voor optimale stofafzuiging. De zware gietijzeren zaagbeugel draait op grote schelpen. Dit systeem is onderhoudsvriendelijk en garandeert een levenslange precisie alsook een soepele beweging.

DIGITALE UITLEZING

Het Dubbele Digitale Flipper (DDF) systeem zorgt ervoor dat de digitale uitlezing op elke positie van de aanslagbalk gebruikt kan worden, dit zelfs tot heel dicht bij het zaagblad. De rechter aanslag wordt gebruikt voor smalle stukken, terwijl de linker aanslag gebruikt wordt voor stukken met grotere afmetingen. De omschakeling hiertussen is uiterst gemakkelijk.

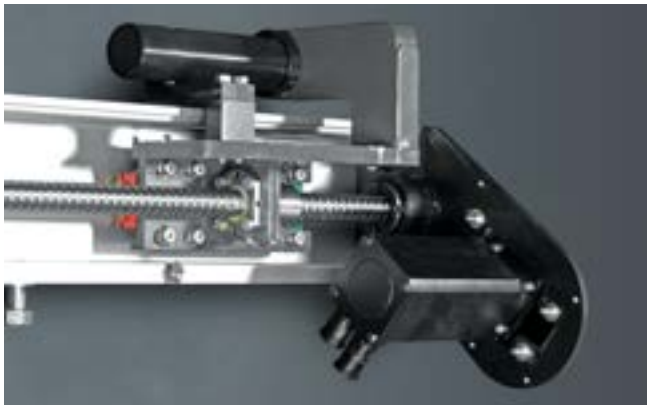

GEMOTORISEERDE PARALLELGELEIDER

De positionering van de parallellgeleider loopt over een kogelomloopspindel en garandeert een uiterst precieze positionering (X1 en X3)

LED STRIP BEVEILIGING

Op de Z500 modellen waarschuwt een led strip wanneer de voorritser in werking is. Deze is ook beschikbaar als optie op de Z400 modellen.

Z SERIE

VERSCHILLENDE ZAAGBLADDIAMETERS

In 2018 lanceerde ROBLAND een nieuwe serie van paneelzagen gebaseerd op de verschillende zaagbladdiameters, loopwagens en uitvoeringen. Hierbij een overzicht :

Z300 serie

Maximale zaagbladdiameter: 315 mm

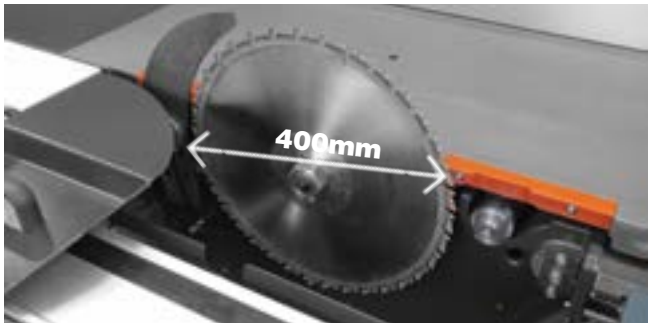

Z400 serie

Maximale zaagbladdiameter: 400 mm
- 350 mm met voorritser

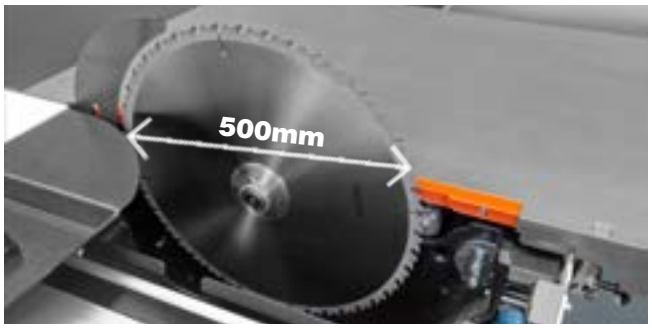

Z500 serie

Maximale zaagbladdiameter: 500 mm
- 350 mm met voorritser

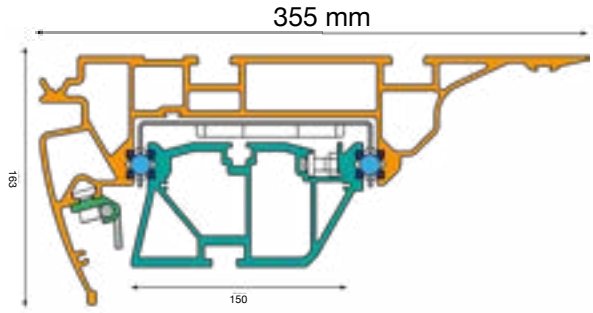

LOOPWAGEN Z300

- Kogels in kogelkooi (BOSS-systeem)
- 6 jaar garantie
- 30 stalen kogellagers

Mogelijk in volgende afmetingen: 2200 / 2800 / 3200 / 3800 mm
Zaaglengtes: 2500 / 3100 / 3500 / 4100 mm

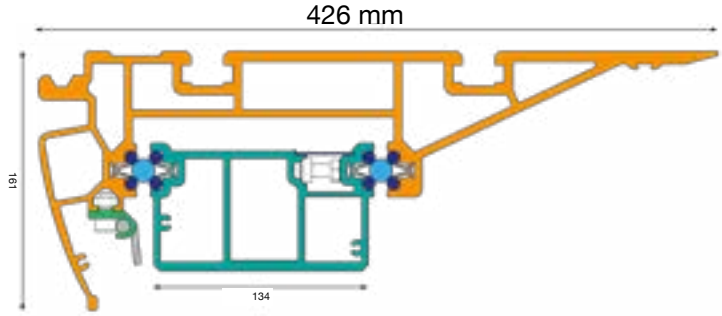

LOOPWAGEN Z400/Z500

- Kogels in kogelkooi (BOSS-systeem)
- 6 jaar garantie
- 30 stalen kogellagers

Mogelijk in volgende afmetingen: 2200 / 3200 / 3800 mm
Zaaglengtes: 2500 / 3500 / 4100 mm

Z SERIE
VERSCHILLENDE UITVOERINGEN

MANUEEL (M)

Manuele verstelling van de hoogte en schuinstelling van het zaagblad met analoge uitlezing van de schuintegraad.

ELEKTRISCH (EL)

Elektrische verstelling van de hoogte en schuinstelling van het zaagblad.

Hier te zien met digitale uitlezingen voor hoogte en schuinstelling van het zaagblad.

1 AXIS CONTROL (X1)

Overhangend controlepaneel met:

- 7 inch touchscreen voor numerieke besturing van de parallel geleider en digitale uitlezing van de hoogte en schuinstelling van het zaagblad
- Start/stop knop voor zaagblad en voorritser
- Knop voor schuinstelling van het zaagblad
- Noodstop
- Klembord voor instructies

3 AXIS CONTROL (X3)

Overhangend controlepaneel met 7 inch touchscreen voor numerieke besturing van de parallel geleider als ook van de hoogte en schuinstelling van het zaagblad.

- Start/stop knop voor zaagblad en voorritser
- Noodstop
- Klembord voor instructies

Z300

Z300 met opties

Z300 Technische specificaties

Gewicht	780 kg - 980 kg
Voltage (3 fase)	400 V (optie 230V)
Motorvermogen (3 fase)	4,4 kW / 6,6 pk (S6), option 7 kW / 10,5 pk (S6)
Hoofdzaagblad	
Rotatiesnelheid hoofdzaagblad	4000 TPM
Diameter zaagblad en asgat	315 x 30 mm
Schuinstelling zaagblad	90° - 45°
Zaaghoogte aan 90° / 45°	90 mm / 60 mm
Zaagbreedte versie Z300 , Z300 EL	1350 mm (optie 1000 mm)
Zaagbreedte versie Z300 X1, Z300 X3	1250 mm
Zaaglengte	3500 mm (optie 2500 / 3100 mm)
Afmetingen zaagtafel	985 mm x 710 mm
Afmetingen loopwagen	355 mm x 3500 mm (optie 2500 / 3100 mm)
Afmetingen afkorttafel	1000 mm x 550 mm
Lengte van de aanslagbalk	1565 mm + telescopisch uitschuifbaar gedeelte
Voorritser	
Diameter voorrits zaagblad en asgat	120 mm, 30 mm
Zaaghoogte met 120 mm diameter zaagblad	3,5 mm
Rotatiesnelheid voorritser	8200 TPM
Motorvermogen voorritser	0,75 kW / 1 pk (S6)

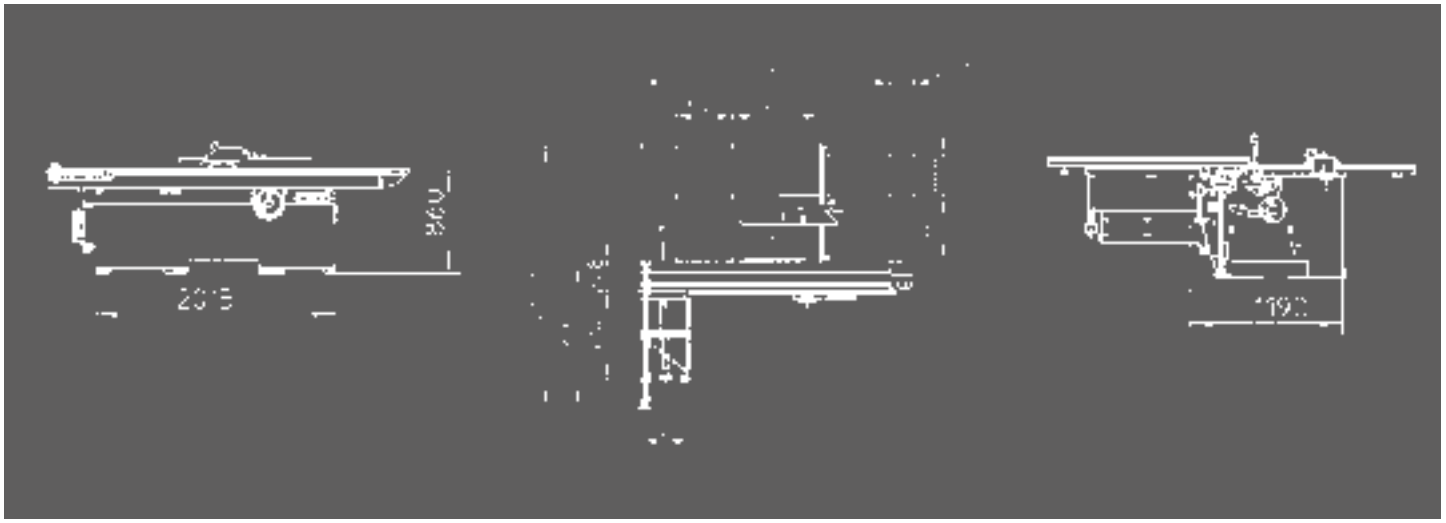

Z400

Z400 met opties

Z400 Technische specificaties

Gewicht	850 kg (Z400 - 3200) - 1080 kg (Z400 X3 - 3800)
Voltage (3 fase)	400V (optie 230V)
Motorvermogen (3 fase)	7 kW /10,5 pk (S6), option 9,2 kW / 14 pk (S6)
Hoofdzaagblad	
Rotatiesnelheid hoofdzaagblad	3000 / 4000 / 5000 TPM
Diameter zaagblad en asgat	300 - 400 mm, 30 mm
Schuinstelling zaagblad	90° - 45°
Zaaghoogte aan 90° / 45°	125 mm / 90 mm
Zaagbreedte versie Z400 , Z400 EL	1000 / 1350 / 1525 mm
Zaagbreedte versie Z400 X1, Z400 X3	1250 / 1500 mm
Zaaglengte	3500 mm (optie 2500 / 4100 mm)
Afmetingen zaagtafel	985 mm x 710 mm
Afmetingen loopwagen	3200 (optie 2200/3800) mm x 420 mm
Afmetingen afkorttafel	1420 mm x 650 mm
Lengte van de aanslagbalk	2295 mm (telescopisch tot 3000 mm)
Voorritser	
Diameter voorrits zaagblad en asgat	120 mm, 30 mm
Zaaghoogte met 120 mm diameter zaagblad	3,5 mm
Rotatiesnelheid voorritser	8200 TPM
Motorvermogen voorritser	1,3 kW / 2 pk (S6)

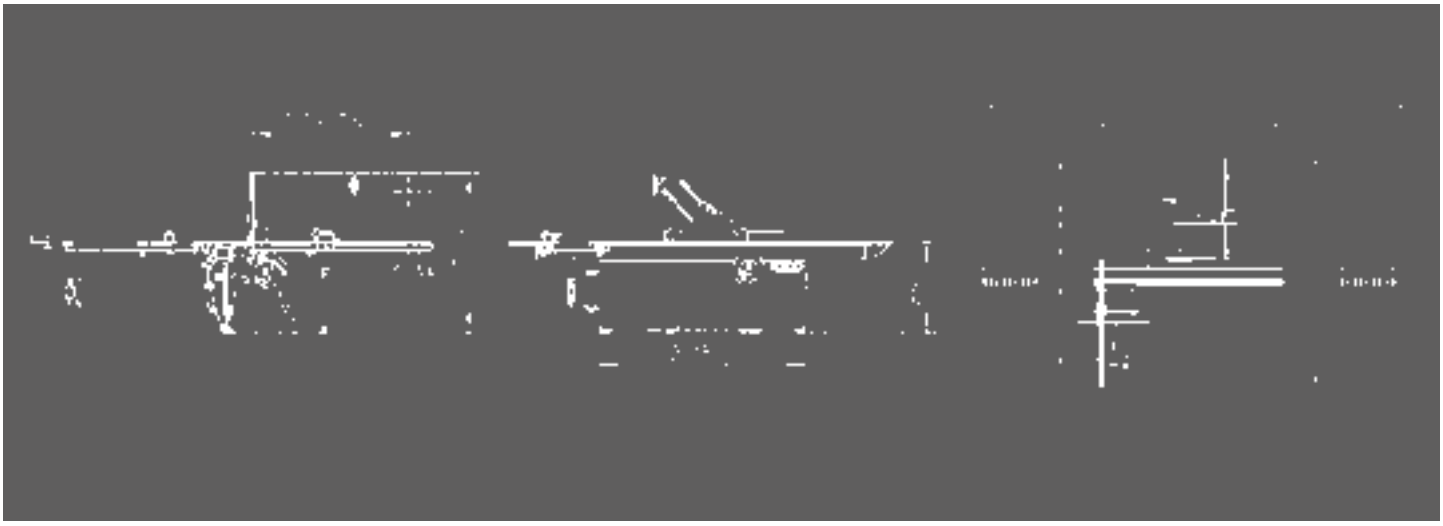

Z500

Z500 met opties

Z500 Technische specificaties

Gewicht	890 kg (Z500 -3200) - 1080 kg (Z500X3 - 3800)
Voltage (3 fase)	400V (optie 230V)
Motorvermogen (3 fase)	7 kW /10,5 pk (S6), option 9,2 kW / 14 pk (S6)
Hoofdzaagblad	
Rotatiesnelheid hoofdzaagblad	3000 / 4000 / 5000 TPM
Diameter zaagblad en asgat	300 - 500 mm, 30 mm
Schuinstelling zaagblad	90° - 45°
Zaaghoogte aan 90° / 45°	175 mm / 120 mm
Zaagbreedte versie Z500, Z500EL	1000 / 1350 / 1525 mm
Zaagbreedte versie Z500X1, Z500X3 1250 / 1500 mm	
Zaaglengte	3500 mm (optie 2500 / 4100 mm)
Afmetingen zaagtafel	985 mm x 710 mm
Afmetingen loopwagen	3200 mm (optie 2200 / 3800) x 420 mm
Afmetingen afkorttafel	1505 mm x 760 mm
Lengte van de aanslagbalk	2295 mm (telescopisch tot 3355 mm)
Voorritser	
Diameter voorrits zaagblad en asgat	120 mm, 30 mm
Zaaghoogte met 120 mm diameter zaagblad	3,5 mm
Rotatiesnelheid voorritser	8200 TPM
Motorvermogen voorritser	1,3 kW / 2 pk (S6)

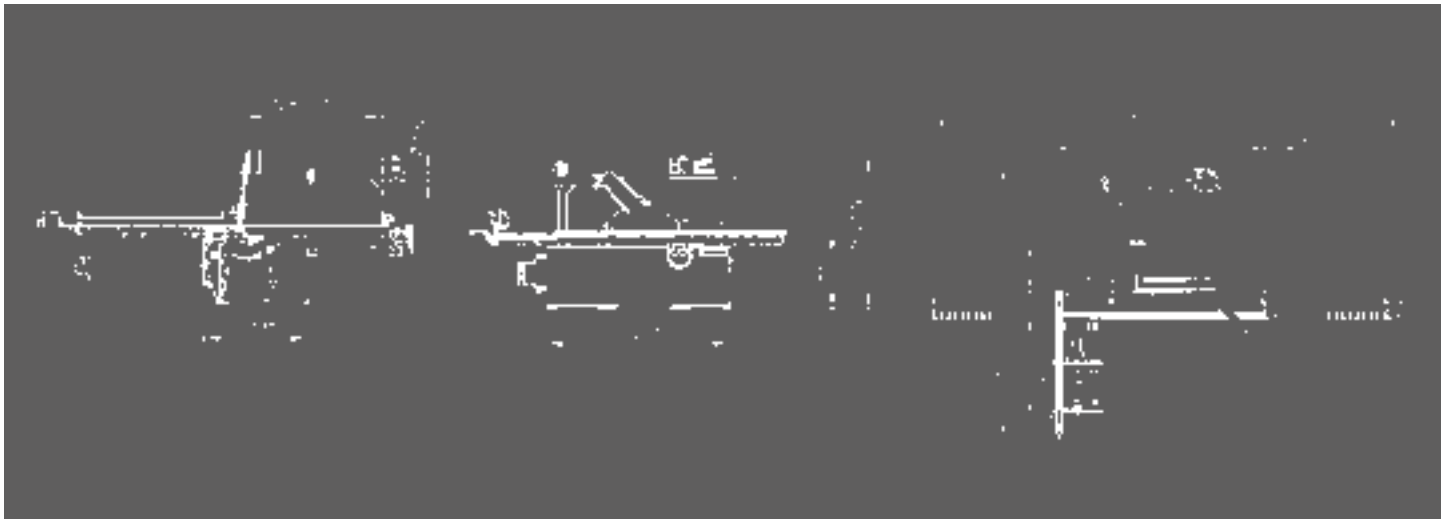

Z SERIE

ROBLAND maakt het mogelijk om verschillende afkorttafels te kiezen op de Z serie

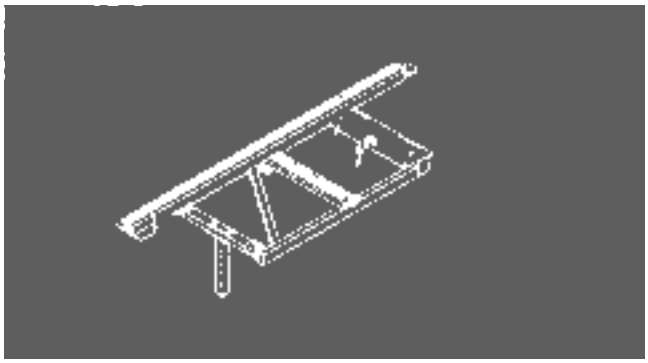

Z300

Basis afkorttafel (1000 x 550 mm) met onder hoek verstelbare aanslagbalk.

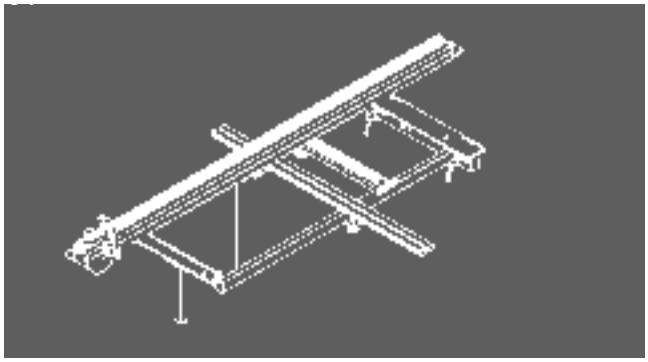

Z400

Grote afkorttafel (1420 x 650 mm) met onder hoek verstelbare aanslagbalk (2295 mm) met uitschuifbaar gedeelte (tot 3000 mm).

Ook beschikbaar als optie op de Z300.

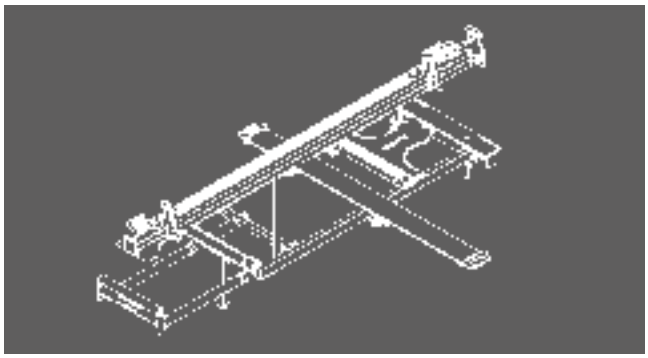

Z400 COMF

Grote afkorttafel (1420 x 650 mm) met onder hoek verstelbare aanslagbalk (2295 mm) met uitschuifbaar gedeelte (tot 3000 mm). Het index systeem met lengte-correctie zorgt voor het precies zagen van hoeken en verstekzaagsneden, de uitschuifbare rol zorgt voor een nog groter tafeloppervlak.

Ook beschikbaar als optie op de Z300 & Z400.

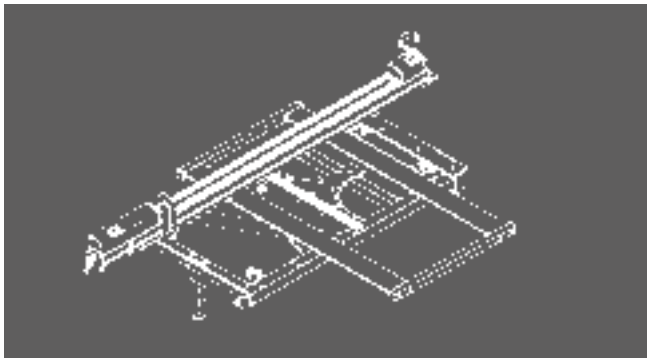

Z500

Luxe afkorttafel (1420 x 650 mm) met onder hoek verstelbare robuste aanslagbalk (2295 mm) met uitschuifbaar gedeelte (tot 3000 mm). Het index systeem met lengte correctie zorgt voor het precies zagen van hoeken en verstekzaagsneden, de uitschuifbare rol zorgt voor een nog groter tafeloppervlak en het verschuifbaar raamwerk geeft extra ondersteuning ook bij het werken onder verstek.

Ook beschikbaar als optie op de Z400.

OPTIES

DIGITALE UITLEZING (Z300)

Digitale uitlezing op parallelgeleider. Deze verhoogt het gebruiksgemak en de nauwkeurigheid.

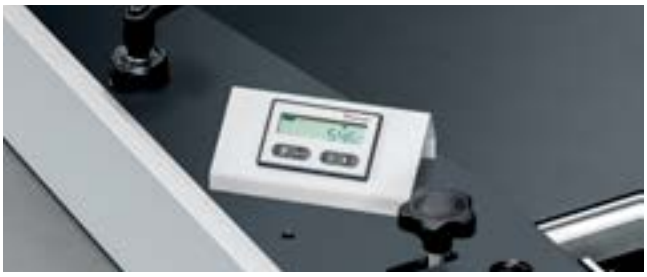

DIGITALE UITLEZING (Z400/Z500)

Digitale uitlezing op parallelgeleider. Deze verhoogt het gebruiksgemak en de nauwkeurigheid.

Deze digitale uitlezing is ook mogelijk op de Z300 bij het aanschaffen van een Z400/Z500 parallelgeleider.

DIGITALE UITLEZING (Z300 /Z400)
Het Dubbele Digitale Flipper (DDF) systeem zorgt ervoor dat de digitale uitlezing op elke positie van de aanslagbalk gebruikt kan worden, dit zelfs tot heel dicht bij het zaagblad. De rechter aanslag wordt gebruikt voor smalle stukken, terwijl de linker aanslag gebruikt wordt voor stukken met grotere afmetingen. De omschakeling hiertussen is uiterst gemakkelijk. Op de Z400 kan er gekozen worden voor een tweede digitale uitlezing op het telescopische deel van de aanslagbalk. Deze digitale uitlezing is ook mogelijk op de Z300 bij het aanschaffen van een Z400 afkorttafel.

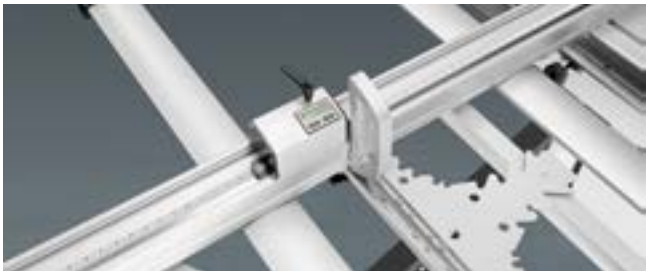

DIGITALE UITLEZING (Z500)

De dubbele digitale uitlezing op de aanslagen verhoogt het gebruiksgemak en precisie bij het meten langs de afkorttafel.

De eerste digitale uitlezing zit op de aanslagbalk, de tweede zit op het telescopisch gedeelte.

START/STOP FUNCTIE

Extra start-stop knoppen voor het hoofdzaagblad en voorritser geïntegreerd in de loopwagen voor meer gebruiksgemak en veiligheid.

GROEVENFREES

Mogelijkheid om een groevenfrees op de zaagflens te monteren met een maximale breedte van 16 mm

ACCESSOIRES

VERSTEKGELEIDER

Verstekgeleider met houtklem.

DUBBELZIJDIGE VERSTEKGELEIDER

Voor het zagen van hoeken en verstekzaagsneden met nog grotere precisie. Deze verstekgeleider garandeert de hoek van 90°.

VERSTELBARE VOORRITSER

“LEADER” voorritser met snel verstelbare breedte passend bij het hoofdzaagblad.

STEUNTAFELS

Extra steuntafel

Kan geplaatst worden overal langs het aluminium profiel van de loopwagen. Samen met de afkorttafel biedt het een betere ondersteuning voor grote panelen.

Extra steuntafel met referentieaanslag voor lange smalle stukken.

Kan geplaatst worden overal langs het aluminium profiel van de loopwagen. Samen met de afkorttafel biedt het een betere ondersteuning voor grote panelen.

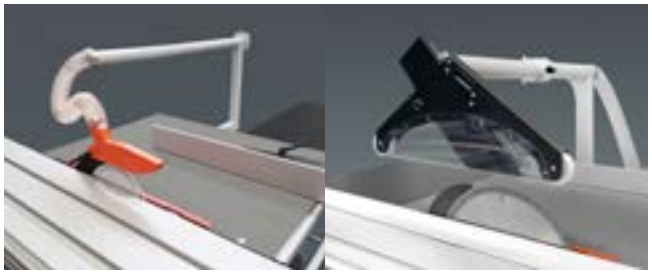

OVERHANGENDE ZAAGKAP

De lichte overhangende zaagkap, die als optie beschikbaar is op de NXZ, E300, E2500 en Z300, heeft een afzuigdiameter van 100 mm.

Voor optimale veiligheid en stofafzuiging, stelt de zware overhangende zaagkap zich mechanisch in naar gelang de hoogte van het werkstuk. De arm kan gemakkelijk weggedraaid worden.

PANEELZAGEN
OVERZICHT

	NXZ	E300	E2500	Z300M	Z300EL	Z300X1
Machine uitvoering						
Manueel	X	X	X	X	-	-
Elektrische hoogte en schuinstelling	-	-	-	-	X	X
1 as gestuurd (parallelgeleider)	-	-	-	-	-	X
3 assen gestuurd (parallelgeleider, hoogte, schuinstelling)	-	-	-	-	-	-
Motorvermogen (S6)						
Monofase 2 kW	O	O	-	-	-	-
Monofase 3 kW	-	-	O	O	-	-
3,7 kW 3 * 380V	S	S	-	-	-	-
3,7 kW 3 * 220V	O	O	-	-	-	-
4,4 kW 3 * 380V	-	-	S	S	S	S
4,4 kW 3 * 220V	-	-	O	O	O	O
7 kW 3 * 380V	-	-	-	O	O	O
7 kW 3 * 220V	-	-	-	O	O	O
9,2 kW 3 * 380V	-	-	-	-	-	-
9,2 kW 3 * 220V	-	-	-	-	-	-
Max. diameter hoofdzaagblad						
250 mm	O	-	-	-	-	-
300 mm	-	S	S	-	-	-
315 mm	S	-	-	S	S	-
400 mm	-	-	-	-	-	-
500 mm	-	-	-	-	-	-
Voorritser	O	S	S	S	S	S
Toerental op zaagblad						
4000 TPM	-	-	-	S	S	S
4500 TPM	S	S	S	-	-	-
3000 / 4000 / 5000 TPM	-	-	-	O	O	O
Zaaglengte						
1600 mm	S	-	-	-	-	-
1700 mm	-	S	-	-	-	-
2000 mm	O	-	-	-	-	-
2500 mm	O	-	S	O	O	O
2800 mm	-	-	O	-	-	-
3100 mm	-	-	O	O	O	O
3500 mm	-	-	-	S	S	S
4100 mm	-	-	-	O	O	O
Zaagbreedte met parallelgeleider						
700 mm	-	-	-	O	O	O
900 mm	S	-	-	-	-	-
1000 mm	-	-	-	O	O	-
1250 mm	O	S	S	S	S	S
1350 mm	-	-	-	O	O	O
1500 mm	-	-	-	-	-	-
Digitale uitlezing						
Afkorttafel	-	-	O	O	O	O
Parallelgeleider	-	-	O	O	O	S
Overhangende zaagkap	-	O	O	O	O	S
Start/stop functie in loopwagen	-	-	-	O	O	O

SCE = Standaard CE versie (optie op niet-CE) / S = Standaard / X = Aanwezig / O = Optie

Z300X3	Z400M	Z400EL	Z400X1	Z400X3	Z500M	Z500EL	Z500X1	Z500X3
-	X	-	-	-	X	-	-	-
X	-	X	X	-	-	X	X	-
-	-	-	X	-	-	-	X	-
X	-	-	-	X	-	-		X
-	-							
-	O	-	-	-	-	-	-	-
-	-	-	-	-	-	-	-	-
-	-	-	-	-	-	-	-	-
S	-	-	-	-	-	-	-	-
O	-	-	-	-	-	-	-	-
O	S	S	S	S	S	S	S	S
O	O	O	O	O	O	O	O	O
-	O	O	O	O	O	O	O	O
-	O	O	O	O	O	O	O	O
-	-	-	-	-	-	-	-	-
-	-	-	-	-	-	-	-	-
-	-	-	-	-	-	-	-	-
-	S	S	S	S	-	-	-	-
-	-	-	-	-	S	S	S	S
S	S	S	S	S	S	S	S	S
S	-	-	-	-	-	-	-	-
-	O	O	O	O	O	O	O	O
O	S	S	S	S	S	S	S	S
-	-	-	-	-	-	-	-	-
-	-	-	-	-	-	-	-	-
-	-	-	-	-	-	-	-	-
O	O	O	O	O	O	O	O	O
-	-	-	-	-	-	-	-	-
O	-	-	-	-	-	-	-	-
S	S	S	S	S	S	S	S	S
O	O	O	O	O	O	O	O	O
O	-	-	-	-	-	-	-	-
-	-	-	-	-	-	-	-	-
-	O	O	-	-	O	O	-	-
S	-	-	S	S	-	-	S	S
O	S	S	-	-	S	S	-	-
-	O	O	O	O	O	O	O	O
O	O	O	O	O	O	O	O	O
S	O	O	S	S	O	O	S	S
S	SCE	SCE	S	S	SCE	SCE	S	S
O	O	O	O	O	O	O	O	O

PANEELZAGEN

NXZ

E300

E2500

Z300 SERIES

Z400 SERIES

Z500 SERIES

VLAK - VANDIKTEBANKEN

NXSD310

NXSD410

SD410

VLAKBANKEN

SD510

S410

J510

VANDIKTEBANKEN

D510

LANGGATBOORMACHINES

D630

LBM

FREESMACHINES

T120S

T120L

T120P

TAFELZAAG

T110i

E45

COMBINATIE MACHINES

HX260

HX310 PRO

NX310/410 PRO

NLX310/410 PRO

CNC BOORMACHINES

NXTZ PRO

NLXTZ PRO

BM21 PRO

KANTENVERLIJMERS

BM3000

ALPHA

KM575

Deze brochure is enkel informatief. Robland heeft het recht machine configuraties en specificaties te veranderen zonder voorafgaande verwittiging. Standaard configuraties kunnen veranderen tegenover het moment van aankoop. Uw lokale dealer helpt u graag verder met de meest actuele informatie en een prijsofferte.

Robland NV
Kolvestraat 44
8000 Brugge - Belgium
Tel: +32 50 458 925
info@robland.com
www.robland.com

Volg ons op facebook
www.facebook.com/Roblandmachines

Volg ons op Instagram
www.instagram.com/robland_nv

Volg ons op YouTube
www.youtube.com/robland